Lossew

Светильники малярные (проявочные) светодиодные модели LOSSEW LAMP P2, LOSSEW LAMP P2 ULTRA, LOSSEW LAMP P2 ULTRA PRO

Руководство по эксплуатации



Барнаул

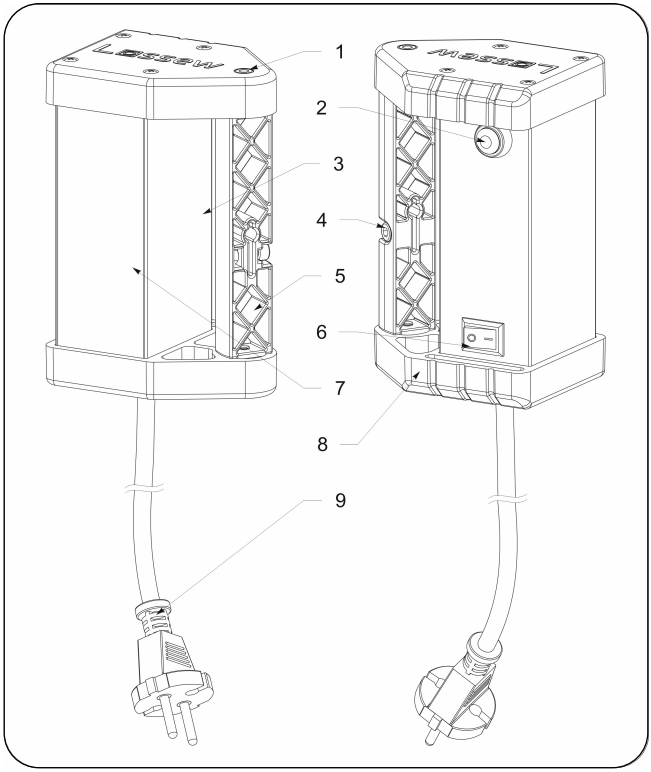

1—Винт для регулировки усилия вращения ручки
2—Кнопка регулировки яркости света*
3—Корпус светильника
4—Винт для регулировки усилия вращения стержня
5—Ручка
6—Выключатель
7—Защитное стекло
8—Крышки
9—Шнур питания
* для светильника Lossew Lamp P2 ULTRA PRO

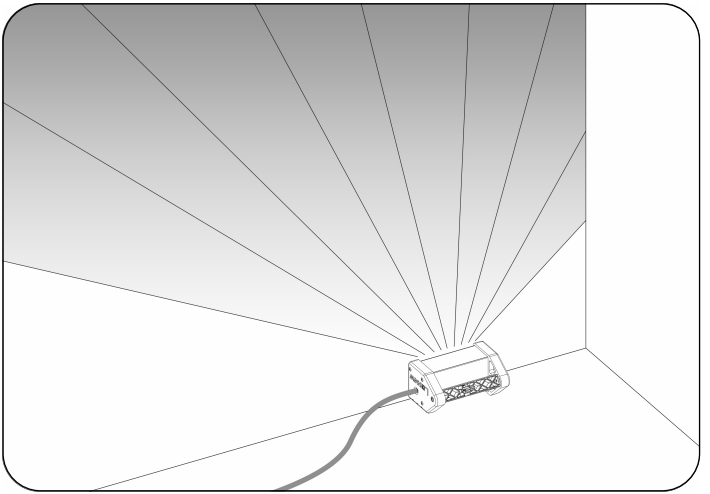

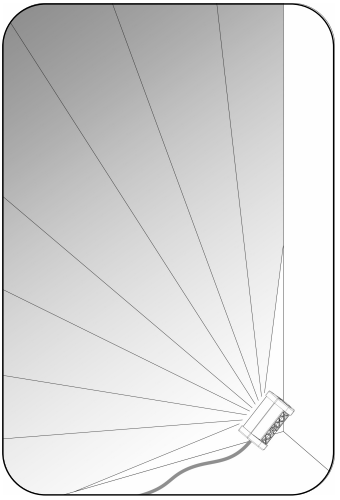

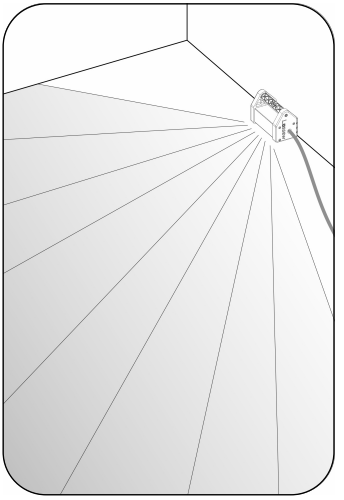

120°

5°

ВНИМАНИЮ ПОТРЕБИТЕЛЯ

Предприятие-изготовитель светильника:
Общество с ограниченной ответственностью Научно–Производственное Предприятие «ЛОСЕВ» (ООО НПП «ЛОСЕВ»).

Юридический адрес:
121205, Российская Федерация, г. Москва, вн. тер. г. муниципальный округ Можайский, Территория Сколково инновационного фонда, ул. Б-р Большой, дом 42, стр. 1, этаж 4, помещ./раб. место № 139/10
Тел: 8 (495) 432-20-72
www.lossew.com
info@lossew.com

Фактический адрес:
656043, Алтайский край, г. Барнаул, ул. Никитина 113
Тел: +7 (495) 432-20-72

ООО НПП «ЛОСЕВ» является владельцем авторских прав на светильники малярные (проявочные) светодиодные LOSSEW LAMP P2, LOSSEW LAMP P2 ULTRA, LOSSEW LAMP P2 ULTRA PRO

Изготовитель оставляет за собой право внесения незначительных конструктивных усовершенствований, которые могут быть не отражены в настоящем руководстве по эксплуатации.

СОДЕРЖАНИЕ

1. НАЗНАЧЕНИЕ И ОСНОВНЫЕ СВЕДЕНИЯ.....7
2. ТЕХНИЧЕСКИЕ ХАРАКТЕРИСТИКИ.....7
3. КРАТКОЕ ОПИСАНИЕ СВЕТИЛЬНИКА 8
4. СВЕДЕНИЯ О КОНСЕРВАЦИИ И УПАКОВКЕ..... 9
5. КОМПЛЕКТ ПОСТАВКИ..... 9
6. ПОКАЗАТЕЛИ НАДЕЖНОСТИ 9
7. УКАЗАНИЯ МЕР БЕЗОПАСНОСТИ.....10
8. ПОДГОТОВКА СВЕТИЛЬНИКА К РАБОТЕ 10
9. ПОРЯДОК РАБОТЫ СО СВЕТИЛЬНИКОМ 11
10. ТЕХНИЧЕСКОЕ ОБСЛУЖИВАНИЕ И РЕМОНТ
СВЕТИЛЬНИКА 11
11. ПРАВИЛА И УСЛОВИЯ ТРАНСПОРТИРОВАНИЯ И
ХРАНЕНИЯ 12
12. СВИДЕТЕЛЬСТВО О ПРИЕМКЕ.....13
13. ГАРАНТИЙНЫЕ ОБЯЗАТЕЛЬСТВА 13
14. УТИЛИЗАЦИЯ 14
ГАРАНТИЙНЫЙ ТАЛОН..... 16

1 Назначение и основные сведения

Светильники предназначены для визуального контроля качества в процессе выполнения штукатурно-малярных работ (грунтование, нанесение шпаклевки, шлифование поверхностей стен, потолков и полов помещений, окраска подготовленных поверхностей, выкладывание керамической плитки).

Светильники не предназначены:

- для проведения приемки готовых поверхностей (подготовленные стены и потолки, уложенная керамическая плитка);
- для непрофессионального использования;
- для освещения помещений;
- для работы во взрывоопасной зоне.

Светильники работают от однофазной сети переменного тока частотой 50 Гц в диапазоне напряжений 100 – 240 В.

Светильники предназначены для установки на стандартный металлический бюгель для малярного валика или любой металлический стержень диаметром 6 мм.

Длина стойки для установки светильника должна быть не более 3,5 м.

Светильник предназначен для использования внутри помещения в климатических условиях УХЛ, категории размещения 4 по ГОСТ 15150, при температуре от плюс 1 до плюс 40ºС, относительной влажности не более 80 % при температуре 25 ºС.

2 Технические характеристики

2.1 Класс защиты светильника от поражения электрическим током - II.

2.2 Степень защиты светильника (код IP):

- IP 44 – светильник в целом
- IP 64 – блок светильника с оптической системой, закрытый прозрачным защитным стеклом;

2.3 Основные параметры и размеры светильника

	Наименование параметров	Значение параметров		
		LOSSEW LAMP P2	LOSSEW LAMP P2 ULTRA	LOSSEW LAMP P2 ULTRA PRO
1	Напряжение питания, В	100-240		
2	Номинальная потребляемая мощность, не более, Вт	6	9	13
4	Номинальное значение коррелированной цветовой температуры (КЦТ), К	6000		
5	Номинальный световой поток, Лм	600	900	1200
6	Сила света, кд, не менее	2700	4200	4800
7	Индекс цветопередачи Ra, не менее	70		
8	Рассеивание света, угол, °	120x5		
9	КПД (световой), %, не менее	90		
10	Габаритные размеры (без шнура питания), мм, не более	150x77x110		
11	Длина шнура питания, м	7±0,2	9±0,2	9±0,2
12	Масса (без шнура питания), кг, не более	0,45	0,5	0,55
13	Масса полная, кг, не более	0,85	0,94	1

3 Краткое описание светильника

Светильник состоит из блока светильника и несъемного шнура питания с вилкой.

Блок светильника выполнен в виде корпуса-радиатора, изготовленного из алюминиевого сплава, закрытого с двух сторон крышками, изготовленными из кремнийорганической резины (силикона).

Блок светильника закрыт прозрачным защитным стеклом, выполненным из поликарбоната и загерметизирован кремнийорганическим (силиконовым) герметиком.

Между крышками установлена пластмассовая ручка с отверстием для установки на металлический бюгель (стержень) диаметром 6 мм.

Для установки светильника в оптимальное положение при проведении контроля качества в процессе выполнения штукатурно-малярных работ в нём предусмотрена возможность изменения угла поворота светильника на бюгеле за счет поворота ручки и самого светильника на бюгеле.

Усилие поворота может регулироваться за счет прижимных винтов с внутренним шестигранником 6 мм, установленных на ручке и крышках светильника

Корпус-радиатор разделен на два отсека (оптического и вспомогательного).

В оптическом отсеке расположена печатная плата с установленными на ней светодиодами, закрытыми вторичной оптикой (линзой).

За счет гибкости крышек светильника обеспечивается легкая замена ручки в случае ее поломки.

4 Сведения о консервации и упаковке

Светильник поставляется без консервации, на стекло наклеивается защитная пленка.

Светильник укладывается в матерчатую сумку и упаковывается в коробку из гофрокартона.

Руководство по эксплуатации укладывается в упаковку.

5 Комплект поставки

- светильник– 1 шт.,
- матерчатая сумка– 1 шт.,
- руководство по эксплуатации – 1 экз.
- гидрогелиевая пленка - 1шт.

6 Показатели надежности

Срок службы, лет	5
Ресурс работы, ч, не менее	22000
Средняя наработка до отказа, часов, не менее	10000

Критериями отказа является поломка ручки, выход из строя блока светильника, повреждение шнура и вилки питания.

Отказами не считаются дефекты, вызванные внешним воздействием, нарушением правил эксплуатации.

7 Указания мер безопасности

7.1 **Внимание!** Не допускается использовать светильник:

- во взрывоопасной среде;
- для освещения помещений.

7.2 **Внимание!** Не смотрите на работающий источник света, не направляйте луч света на людей или животных. Световой поток может повредить глаза.

7.3 **Внимание!** Не допускается закрывать светильник каким-либо материалом. Во время работы светильник нагревается и может стать причиной получения ожогов/возгораний в случае перегрева.

7.4 **Внимание!** Не допускается установка светильника на поверхности, изготовленные из нормально воспламеняемых материалов.

7.5 **Внимание!** Вилка кабеля питания должна подключаться к розетке, расположенной в зоне незначительного пыления.

7.6 **Внимание!** Не допускается разборка и ремонт светильника (кроме замены ручки) для исключения его разгерметизации.

7.7 **Внимание!** Регулярно проверяйте вилку и кабель питания во избежание возможных повреждений. При повреждении кабеля светильник должен быть утилизирован.

7.8 **Внимание!** Не подключайте к электросети светильник во влажном состоянии. После попадания воды на светильник его устройство необходимо высушить и только потом подключать к электросети.

7.9 **Внимание!** При неустойчивом положении или ненадёжном креплении светильник может упасть и стать причиной получения травм, удара электрическим током или повреждения имущества.

7.10 **Внимание!** Запрещается работать с поврежденным светильником.

8 Подготовка светильника к работе

8.1 Распаковать светильник и убедиться в его комплектности.

8.2 Проверить целостность светильника. Снять защитную наклейку со стекла светильника, наклеить защитную гидрогелиевую пленку.

8.3 Подключить светильник к розетке питания, установить тумблер питания в положение ВКЛ и убедиться в работоспособности светильника.

9 Порядок работы со светильником

9.1 Прежде чем начать работать со светильником внимательно ознакомьтесь с настоящим руководством по эксплуатации, с

указаниями мер безопасности, надписями и знаками безопасности на светильнике.

9.2 Включение светильника:

- вставьте вилку сетевого кабеля в розетку;
- установите тумблер питания в положение ВКЛ;

9.3 Выключение светильника:

- установите тумблер питания в положение ОТКЛ;
- извлеките вилку сетевого кабеля из розетки.

9.4 При использовании светильника он может устанавливаться на стандартный бюгель для малярного валика или любой металлический стержень диаметром 6 мм. Светильник может быть размещен на стойке высотой до 3,5 м. Бюгель (стержень) устанавливается в отверстие на ручке светильника.

9.5 Изменение угла поворота светильника на необходимый угол по отношению к бюгелю (стойке) проводить путем поворота ручки светильника и бюгеля.

Усилие поворота регулировать с помощью прижимных винтов с внутренним шестигранником 6 мм, установленных на ручке и крышках светильника.

10 Техническое обслуживание и ремонт светильника

Светильник не требует специального обслуживания.

Во избежание повреждений очищайте пластмассовое стекло светильника водой и протирайте мягкой салфеткой.

Периодически очищайте корпус светильника, кабель и вилку от пыли.

Не пользуйтесь растворителями.

Никогда не вскрывайте светильник.

Вскрытие корпуса ведёт к повреждению светильника.

Источник света в светильнике не подлежит замене.

При выходе из строя светильника, в том числе при повреждении кабеля питания, ремонт может быть осуществлен только изготовителем или в авторизованном сервисном центре изготовителя.

Потребитель самостоятельно, без потери гарантии, может заменять только ручку светильника.

Замена ручки светильника производится без разборки светильника, путем отгибания крышек.

По истечении ресурса, срока службы (эксплуатации) или хранения, светильник должен быть выведен из эксплуатации и утилизирован согласно разделу **14** настоящего руководства.

Допускается продление срока эксплуатации светильника сверх установленного срока при его полной работоспособности и соответствии всем требованиям безопасности.

11 Правила и условия транспортирования и хранения

11.1 Транспортирование.

Светильники могут транспортироваться авиационным, железнодорожным и автомобильным транспортом в соответствии с правилами, действующими на этих видах транспорта.

11.2 Условия транспортирования.

При транспортировании светильники в упаковке должны быть защищены от атмосферных осадков.

Температура должна быть не ниже минус 50℃ и не выше плюс 50℃, относительная влажность не выше 98%.

Перевозка автомобильным транспортом должна производиться по асфальтовым и бетонным покрытиям общего назначения.

Примечание – допускается транспортирование по булыжным и грунтовым дорогам на расстояние не более 250 км со скоростью не более 40 км/ч.

11.3 Хранение

Светильники в упаковке должны храниться в отапливаемых или неотапливаемых помещениях при температуре не ниже минус 50℃ и не выше плюс 40℃.

Срок хранения светильника в упаковке - не более 6 месяцев.

12 Свидетельство о приемке

Светильник малярный светодиодный Lossew Lamp P2 ☐

Lossew Lamp P2 ULTRA ☐, Lossew Lamp P2 ULTRA PRO ☐, серийный номер LDL3A61-_____
изготовлен и принят в соответствии с требованиями технических условий ТУ 27.40.33–001–15183070–2020 и признан годным к эксплуатации.

Дата изготовления _____202__г.

Контроль качества _____ _____
подпись ФИО

М.П.

Светильник соответствует требованиям технических регламентов ТР ТС 004/2011 "О безопасности низковольтного оборудования", ТР ТС 020/2011 "Электромагнитная совместимость технических средств", ТР ЕАЭС 037/2016 «Об ограничении применения опасных веществ в изделиях электротехники и радиоэлектроники".

Декларации о соответствии:
№ ЕАЭС N RU Д-RU.PA03.B.95284/21 от 28.12.2021 по 27.12.2026
№ ЕАЭС N RU Д-RU.PA03.B.95993/21 от 28.12.2021 по 27.12.2026

13 Гарантийные обязательства

13.1 Изготовитель гарантирует работу светильника в течение 24 месяцев с даты продажи.

13.2 В случае обнаружения неисправности светильника до истечения гарантийного срока не по вине потребителя, следует обратиться на предприятие-изготовитель. В посылку вкладываются опись содержимого, копия руководства по эксплуатации, заявка на замену светильника.

656043, Алтайский край, г. Барнаул, ул. Никитина 113, тел: +7 (495) 432-20-72 email: info@lossew.com

13.3 В случае территориальной удалённости потребителя светильник для проведения гарантийного ремонта может обратиться в ближайший авторизированный сервисный центр*.

13.4 Гарантия не распространяется на следующие случаи:
- нарушение условий хранения, транспортирования и эксплуатации светильника;
- применение светильника не по назначению;
- наличие явных механических повреждений;
- воздействие на светильник химически активных веществ, абразивных средств и материалов;
- вскрытие светильника потребителем;
- наличие повреждений, вызванных наводнением, пожаром и другими стихийными бедствиями.

14 Утилизация

14.1 При разборке светильника необходимо разделить детали на изготовленные из алюминиевого сплава (радиатор), стали (винты и шайбы), неметаллических материалов и электрических компонентов.

14.2 Светильник не содержит дорогостоящих или токсичных материалов, требующих специальной утилизации.

14.3 Утилизацию проводят обычным способом, принятом на предприятии (организации), эксплуатирующем светильник.

14.4 Электрические компоненты утилизируются отдельно от конструктивных деталей.

*актуальный на день обращения список авторизированных сервисных центров можно уточнить у производителя

Отметки о гарантийном ремонте:

Дата	Причина неисправности	Мастер

ГАРАНТИЙНЫЙ ТАЛОН

Наименование товара и модель	**Светильник малярный (проявочный) светодиодный** ☐ **Lossew Lamp P2 ULTRA** ☐ **Lossew Lamp P2** ☐ **Lossew Lamp P2 ULTRA PRO**
Серийный номер	LDL3A61-
Дата продажи	
Изготовитель	ООО «НПП «Лосев»
Продавец	
Подпись и печать продавца	
Срок гарантии	24 месяца с даты продажи

Условия гарантии приведены в разделе «Гарантийные обязательства» настоящего руководства.